DASH D48 AS600.750 STTZN (105 240)

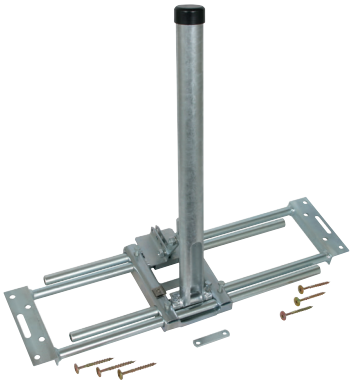

Typ	DASH D48 AS600.750 STTZN
Art-Nr.	**105 240**
Werkstoff	**St/tZn**
Verstellbereich	600-750 mm
Dachneigung	20-50°
Durchmesser Ø Aufnahmerohr	48 mm
Durchmesser Ø Kabeldurchführung im Aufnahmerohr	25 mm
Befestigungsschraube	○ 8 x 120 mm

Stammdaten	
Nettogewicht	7.230 kg/st
GTIN (EAN)	4013364135116
VPE	1 ST
Zolltarifnummer (Komb. Nomenklatur EU)	73089098

Änderungen in Form und Technik, bei Maßen, Gewichten und Werkstoffen behalten wir uns im Sinne des Fortschrittes der Technik vor. Die Abbildungen sind unverbindlich.

© DEHN AUSTRIA GmbH • Kornspitzstraße 5 • 4481 Asten • Austria • Tel. +43 720 456800 • info@dehn.at • www.dehn.at

: Geprüft • NEU: Neu • !: Auslaufmodell
: Kreuzverbinder • : Längsverbinder • : Parallelverbinder • : T-Verbinder • : Rohrschelle für Parallelverbinder • : Rohrschelle für T-Verbinder
: Rohrschelle für Parallelverbinder • : Rohrschelle für T-Verbinder • : Potentialausgleichsschiene • : Überbrückungsbauteil