Produktdatenblatt: Halter für Fangstangen D40 und DEHNcon-H

BS D40.50 D70.90 V2A (105 355)



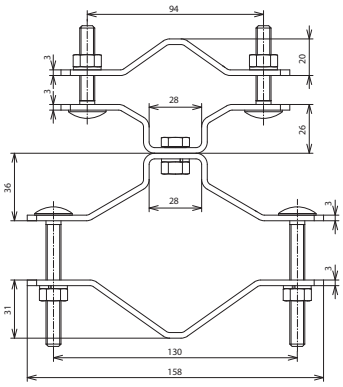

Maßbild

Für Rohre.

Typ	BS D40.50 D70.90 V2A
Art-Nr.	**105 355**
Werkstoff	NIRO
Klemmbereich Stützrohr	40-50 mm
Schraube	M8 x 40 / M8 x 70 mm
Werkstoff Schraube	NIRO
Klemmbereich Rohr Ø	70-90 mm (2 $^{1}/_{4}$-3“)

Stammdaten	
Nettogewicht	690.200 g/st
GTIN (EAN)	4013364098732
VPE	1 ST
Zolltarifnummer (Komb. Nomenklatur EU)	85389099

Änderungen in Form und Technik, bei Maßen, Gewichten und Werkstoffen behalten wir uns im Sinne des Fortschrittes der Technik vor. Die Abbildungen sind unverbindlich.

© DEHN AUSTRIA GmbH • Kornspitzstraße 5 • 4481 Asten • Austria • Tel. +43 720 456800 • info@dehn.at • www.dehn.at

: Geprüft • NEU: Neu • : Auslaufmodell
: Kreuzverbinder • : Längsverbinder • : Parallelverbinder • : T-Verbinder • : Rohrschelle für Parallelverbinder • : Rohrschelle für T-Verbinder
: Rohrschelle für Parallelverbinder • : Rohrschelle für T-Verbinder • : Potentialausgleichsschiene • : Überbrückungsbauteil