AS D50 KSV 6.10 V2A (105 375)



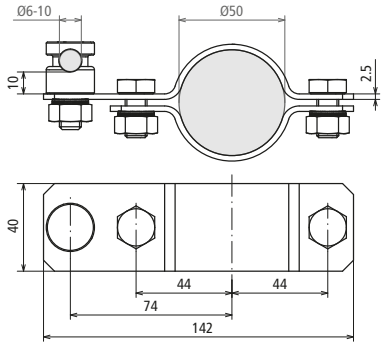

Maßbild

Anschlussschelle nach DIN EN 62561-1, zum Anschluss von Rundleitern mittels KS-Verbinder an Fangstangen.

Typ	**AS D50 KSV 6.10 V2A**
Art-Nr.	**105 375**
Werkstoff	NIRO
Klemmbereich Rd	6-10 mm
Ausführung für Fangstangen	Ø50 mm
Schraube	M10 x 20 mm
Werkstoff Schraube / Mutter	NIRO
Normenbezug	DIN EN 62561-1

Stammdaten	
Nettogewicht	333.861 g/st
GTIN (EAN)	4013364493315
VPE	1 ST
Zolltarifnummer (Komb. Nomenklatur EU)	85359000

Änderungen in Form und Technik, bei Maßen, Gewichten und Werkstoffen behalten wir uns im Sinne des Fortschrittes der Technik vor. Die Abbildungen sind unverbindlich.

© DEHN AUSTRIA GmbH • Kornspitzstraße 5 • 4481 Asten • Austria • Tel. +43 720 456800 • info@dehn.at • www.dehn.at

: Geprüft • NEU: Neu • : Auslaufmodell
: Kreuzverbinder • : Längsverbinder • : Parallelverbinder • : T-Verbinder • : Rohrschelle für Parallelverbinder • : Rohrschelle für T-Verbinder
: Rohrschelle für Parallelverbinder • : Rohrschelle für T-Verbinder • : Potentialausgleichsschiene • : Überbrückungsbauteil