BW90 B16 B5.1 6.5 11 V2A (106 314)

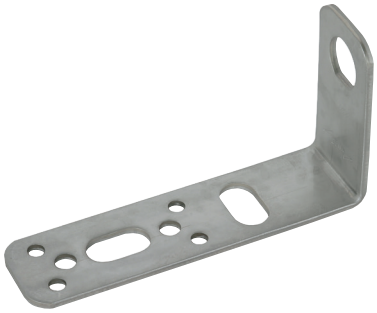

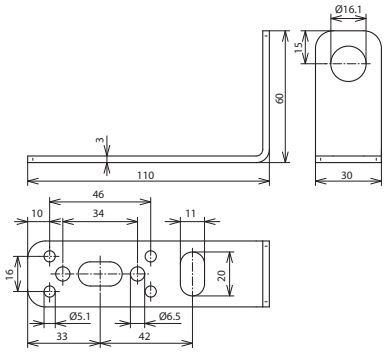

Maßbild

Geeignet für die Montage eines DEHNgate, Art.-Nr. 929 043 - 929 045. Bohrung Ø16 mm mit Verdrehschutz.

Typ	**BW90 B16 B5.1 6.5 11 V2A**
Art-Nr.	**106 314**
Werkstoff	**NIRO**

Stammdaten	
Nettogewicht	100.000 g/st
GTIN (EAN)	4013364136304
VPE	1 ST
Zolltarifnummer (Komb. Nomenklatur EU)	85389099

Änderungen in Form und Technik, bei Maßen, Gewichten und Werkstoffen behalten wir uns im Sinne des Fortschrittes der Technik vor. Die Abbildungen sind unverbindlich.