SPK 25X0.3 V2A (106 324)



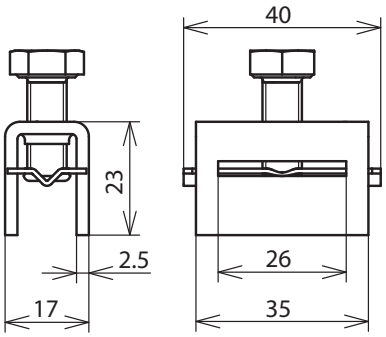

Maßbild

Zum Kombinieren mit Endlos-Spannband (Art.-Nr. 540 901) bei größeren Rohrdurchmessern.

Typ	**SPK 25X0.3 V2A**
Art-Nr.	**106 324**
Werkstoff Kopf	NIRO
Für Band (b x l)	25 x 0,3 mm
Schraube	M8 x 20 mm
Werkstoff Schraube	NIRO

Stammdaten	
Nettogewicht	47.700 g/st
GTIN (EAN)	4013364099074
VPE	20 ST
Zolltarifnummer (Komb. Nomenklatur EU)	85389099

Änderungen in Form und Technik, bei Maßen, Gewichten und Werkstoffen behalten wir uns im Sinne des Fortschrittes der Technik vor. Die Abbildungen sind unverbindlich.

© DEHN AUSTRIA GmbH • Kornspitzstraße 5 • 4481 Asten • Austria • Tel. +43 720 456800 • info@dehn.at • www.dehn.at

: Geprüft • NEU: Neu • : Auslaufmodell
: Kreuzverbinder • : Längsverbinder • : Parallelverbinder • : T-Verbinder • : Rohrschelle für Parallelverbinder • : Rohrschelle für T-Verbinder
: Rohrschelle für Parallelverbinder • : Rohrschelle für T-Verbinder • : Potentialausgleichsschiene • : Überbrückungsbauteil