BA90 RD8 BB16 V2A ZG (106 341)



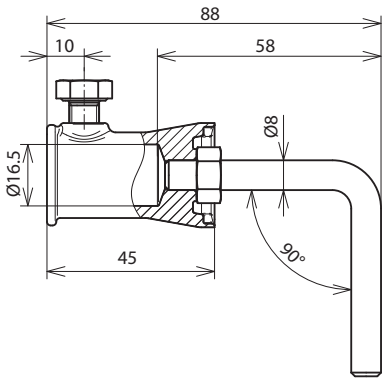

Maßbild

Für Falz- und Anschlussklemmen.

Typ	**BA90 RD8 BB16 V2A ZG**
Art-Nr.	**106 341**
Werkstoff Stab	**NIRO**
Stab Ø	8 mm
Winkel	90°
Werkstoff Buchse	**ZG**

Stammdaten	
Nettogewicht	103.900 g/st
GTIN (EAN)	4013364096875
VPE	20 ST
Zolltarifnummer (Komb. Nomenklatur EU)	85389099

Änderungen in Form und Technik, bei Maßen, Gewichten und Werkstoffen behalten wir uns im Sinne des Fortschrittes der Technik vor. Die Abbildungen sind unverbindlich.

© DEHN AUSTRIA GmbH • Kornspitzstraße 5 • 4481 Asten • Austria • Tel. +43 720 456800 • info@dehn.at • www.dehn.at

: Geprüft • NEU: Neu • : Auslaufmodell
: Kreuzverbinder • : Längsverbinder • : Parallelverbinder • : T-Verbinder • : Rohrschelle für Parallelverbinder • : Rohrschelle für T-Verbinder
: Rohrschelle für Parallelverbinder • : Rohrschelle für T-Verbinder • : Potentialausgleichsschiene • : Überbrückungsbauteil