# Produktdatenblatt: Stative für Fangstangen D40 und Stützrohre GFK/Al

## DBS KB D50 RA680 V2A (107 390)



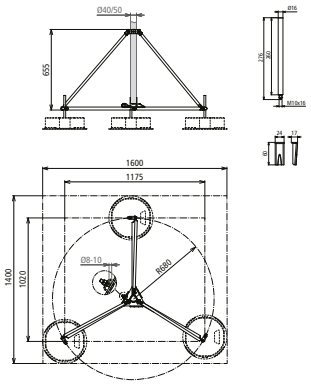


Maßbild

Für Fangstangen D40, DEHNiso-Combi-Stützrohre mit Fangspitze / -stange oder HVI Leitung verlegt im / am Stützrohr.

| **Typ** | **DBS KB D50 RA680 V2A** |
|---|---|
| **Art-Nr.** | **107 390** |
| Werkstoff Stativ | NIRO |
| Aufnahme | 50 und 40*) mm |
| Radius | 680 mm |
| Platzbedarf Stativ | 1175 x 1020 mm |

| **Stammdaten** | |
|---|---|
| Nettogewicht | 7.221 kg/st |
| GTIN (EAN) | 4013364478466 |
| VPE | 1 ST |
| Zolltarifnummer (Komb. Nomenklatur EU) | 85389099 |

Änderungen in Form und Technik, bei Maßen, Gewichten und Werkstoffen behalten wir uns im Sinne des Fortschrittes der Technik vor. Die Abbildungen sind unverbindlich.

*) Nur mit Adapterset Art-Nr. 107 399.

© DEHN AUSTRIA GmbH • Kornspitzstraße 5 • 4481 Asten • Austria • Tel. +43 720 456800 • info@dehn.at • www.dehn.at

: Geprüft • NEU: Neu • : Auslaufmodell
: Kreuzverbinder • : Längsverbinder • : Parallelverbinder • : T-Verbinder • : Rohrschelle für Parallelverbinder • : Rohrschelle für T-Verbinder
: Rohrschelle für Parallelverbinder • : Rohrschelle für T-Verbinder • : Potentialausgleichsschiene • : Überbrückungsbauteil