DBS KB D50 RA1330 V2A (107 391)



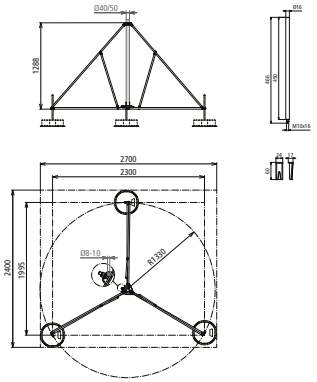

Maßbild

Typ	DBS KB D50 RA1330 V2A
Art-Nr.	**107 391**
Werkstoff Stativ	NIRO
Aufnahme	50 und 40*) mm
Radius	1330 mm
Platzbedarf Stativ	2300 x 1995 mm

Stammdaten	
Nettogewicht	15.599 kg/st
GTIN (EAN)	4013364478473
VPE	1 ST
Zolltarifnummer (Komb. Nomenklatur EU)	85389099

Änderungen in Form und Technik, bei Maßen, Gewichten und Werkstoffen behalten wir uns im Sinne des Fortschrittes der Technik vor. Die Abbildungen sind unverbindlich.

*) Nur mit Adapterset Art-Nr. 107 399.

© DEHN AUSTRIA GmbH • Kornspitzstraße 5 • 4481 Asten • Austria • Tel. +43 720 456800 • info@dehn.at • www.dehn.at

: Geprüft • NEU: Neu • : Auslaufmodell
: Kreuzverbinder • : Längsverbinder • : Parallelverbinder • : T-Verbinder • : Rohrschelle für Parallelverbinder • : Rohrschelle für T-Verbinder
: Rohrschelle für Parallelverbinder • : Rohrschelle für T-Verbinder • : Potentialausgleichsschiene • : Überbrückungsbauteil