VBS KB D50 RA680 V2A (107 490)



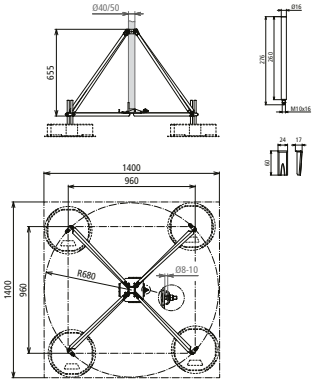

Maßbild

Für Fangstangen D40, DEHNiso-Combi-Stützrohre mit Fangspitze / -stange oder HVI Leitung verlegt im / am Stützrohr.

Typ	**VBS KB D50 RA680 V2A**
Art-Nr.	**107 490**
Werkstoff Stativ	NIRO
Länge Zentralrohr	600 mm
Aufnahme	50 und 40*) mm
Radius	680 mm
Platzbedarf Stativ	960 x 960 mm

Stammdaten	
Nettogewicht	9.851 kg/st
GTIN (EAN)	4013364478480
VPE	1 ST
Zolltarifnummer (Komb. Nomenklatur EU)	85389099

Änderungen in Form und Technik, bei Maßen, Gewichten und Werkstoffen behalten wir uns im Sinne des Fortschrittes der Technik vor. Die Abbildungen sind unverbindlich.

*) Nur mit Adapterset Art-Nr. 107 399.

© DEHN AUSTRIA GmbH • Kornspitzstraße 5 • 4481 Asten • Austria • Tel. +43 720 456800 • info@dehn.at • www.dehn.at

: Geprüft • NEU: Neu • : Auslaufmodell
: Kreuzverbinder • : Längsverbinder • : Parallelverbinder • : T-Verbinder • : Rohrschelle für Parallelverbinder • : Rohrschelle für T-Verbinder
: Rohrschelle für Parallelverbinder • : Rohrschelle für T-Verbinder • : Potentialausgleichsschiene • : Überbrückungsbauteil