LH 8 SB80.100 SCG GALCU (200 077)

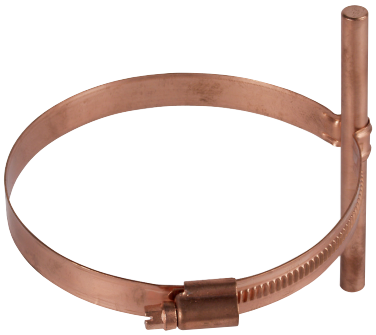

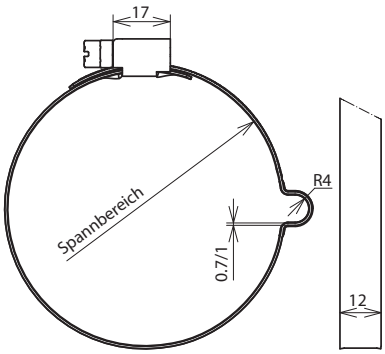

Maßbild

Typ	LH 8 SB80.100 SCG GALCU
Art-Nr.	**200 077**
Spannbereich Ø Rohr	80-100 mm
Leitungshalter Aufnahme Rd	8 mm
Leitungsführung	fest
Werkstoff Leitungshalter	NIRO / gal Cu
Schraube	Schneckenschraube SW7 mm
Werkstoff Spannkopf / Schraube	NIRO / gal Cu
Befestigung	mit Schneckengewinde und Sicke

Stammdaten	
Nettogewicht	32.300 g/st
GTIN (EAN)	4013364082335
VPE	50 ST
Zolltarifnummer (Komb. Nomenklatur EU)	85389099

Änderungen in Form und Technik, bei Maßen, Gewichten und Werkstoffen behalten wir uns im Sinne des Fortschrittes der Technik vor. Die Abbildungen sind unverbindlich.

© DEHN AUSTRIA GmbH • Kornspitzstraße 5 • 4481 Asten • Austria • Tel. +43 720 456800 • info@dehn.at • www.dehn.at

: Geprüft • NEU: Neu • : Auslaufmodell
: Kreuzverbinder • : Längsverbinder • : Parallelverbinder • : T-Verbinder • : Rohrschelle für Parallelverbinder • : Rohrschelle für T-Verbinder
: Rohrschelle für Parallelverbinder • : Rohrschelle für T-Verbinder • : Potentialausgleichsschiene • : Überbrückungsbauteil