Produktdatenblatt: Dachleitungshalter verstellbar für Firstziegel und Gratsteine

DLH DQ 6.10 FG120.240 STTZN (202 020)



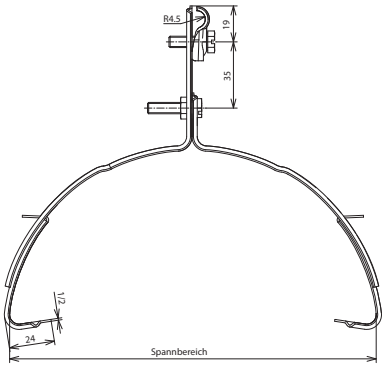

Maßbild

Typ	DLH DQ 6.10 FG120.240 STTZN
Art-Nr.	**202 020**
Werkstoff Dachleitungshalter	**St/tZn**
Spannbereich	120-240 mm
Werkstoff Leitungshalter	**St/tZn**
Leitungshalter Aufnahme Rd	6-10 mm
Haltekrallenlänge	24 mm
Leitunghalter Modell	DEHNQUICK
Leitungsführung	fest
Bohrung Ø	8,4 mm

Stammdaten	
Nettogewicht	250.000 g/st
GTIN (EAN)	4013364020764
VPE	25 ST
Zolltarifnummer (Komb. Nomenklatur EU)	85389099

Änderungen in Form und Technik, bei Maßen, Gewichten und Werkstoffen behalten wir uns im Sinne des Fortschrittes der Technik vor. Die Abbildungen sind unverbindlich.

© DEHN AUSTRIA GmbH • Kornspitzstraße 5 • 4481 Asten • Austria • Tel. +43 720 456800 • info@dehn.at • www.dehn.at

: Geprüft • NEU: Neu • : Auslaufmodell
: Kreuzverbinder • : Längsverbinder • : Parallelverbinder • : T-Verbinder • : Rohrschelle für Parallelverbinder • : Rohrschelle für T-Verbinder
: Rohrschelle für Parallelverbinder • : Rohrschelle für T-Verbinder • : Potentialausgleichsschiene • : Überbrückungsbauteil