Produktdatenblatt: Dachleitungshalter mit gewinkelter Strebe für Dachflächen

DLH DQ 6.10 H55 L115 WS STTZN (202 050)

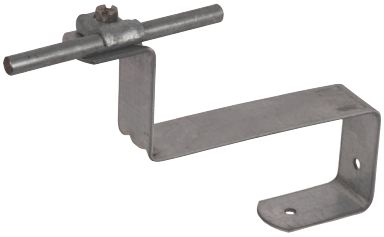

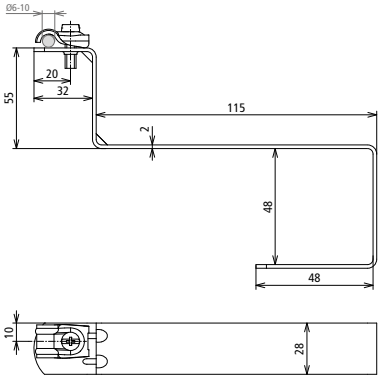

Maßbild

Typ	DLH DQ 6.10 H55 L115 WS STTZN
Art-Nr.	**202 050**
Werkstoff Dachleitungshalter	**St/tZn**
Strebenlänge (l1)	115 mm
Werkstoff Leitungshalter	**St/tZn**
Leitungshalter Aufnahme Rd	6-10 mm
Art der Dacheindeckung	Ziegeldächer
Befestigungsmöglichkeit	zum Einhängen in die Dachlattung
Leitunghalter Modell	DEHNQUICK
Leitungsführung	fest
Bohrung Ø	8,4 mm

Stammdaten	
Nettogewicht	136.900 g/st
GTIN (EAN)	4013364020214
VPE	25 ST
Zolltarifnummer (Komb. Nomenklatur EU)	85389099

Änderungen in Form und Technik, bei Maßen, Gewichten und Werkstoffen behalten wir uns im Sinne des Fortschrittes der Technik vor. Die Abbildungen sind unverbindlich.

© DEHN AUSTRIA GmbH • Kornspitzstraße 5 • 4481 Asten • Austria • Tel. +43 720 456800 • info@dehn.at • www.dehn.at

: Geprüft • NEU: Neu • : Auslaufmodell
: Kreuzverbinder • : Längsverbinder • : Parallelverbinder • : T-Verbinder • : Rohrschelle für Parallelverbinder • : Rohrschelle für T-Verbinder
: Rohrschelle für Parallelverbinder • : Rohrschelle für T-Verbinder • : Potentialausgleichsschiene • : Überbrückungsbauteil