Produktdatenblatt: Dachleitungshalter verstellbar für Firstziegel und Gratsteine

DLH DQ 6.10 FG200.280 CU (202 227)



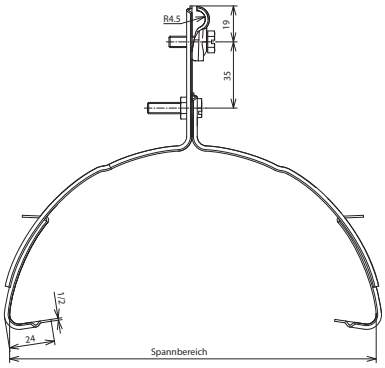

Maßbild

Typ	DLH DQ 6.10 FG200.280 CU
Art-Nr.	**202 227**
Werkstoff Dachleitungshalter	Cu
Spannbereich	200-280 mm
Werkstoff Leitungshalter	Cu
Leitungshalter Aufnahme Rd	6-10 mm
Haltekrallenlänge	24 mm
Leitunghalter Modell	DEHNQUICK
Leitungsführung	fest
Bohrung Ø	8,4 mm

Stammdaten	
Nettogewicht	290.000 g/st
GTIN (EAN)	4013364020795
VPE	25 ST
Zolltarifnummer (Komb. Nomenklatur EU)	85389099

Änderungen in Form und Technik, bei Maßen, Gewichten und Werkstoffen behalten wir uns im Sinne des Fortschrittes der Technik vor. Die Abbildungen sind unverbindlich.

© DEHN AUSTRIA GmbH • Kornspitzstraße 5 • 4481 Asten • Austria • Tel. +43 720 456800 • info@dehn.at • www.dehn.at

: Geprüft • NEU: Neu • : Auslaufmodell
: Kreuzverbinder • : Längsverbinder • : Parallelverbinder • : T-Verbinder • : Rohrschelle für Parallelverbinder • : Rohrschelle für T-Verbinder
: Rohrschelle für Parallelverbinder • : Rohrschelle für T-Verbinder • : Potentialausgleichsschiene • : Überbrückungsbauteil