Produktdatenblatt: Dachleitungshalter mit Anschlusslasche

DLH AL ZS 20 23 V2A (202 853)

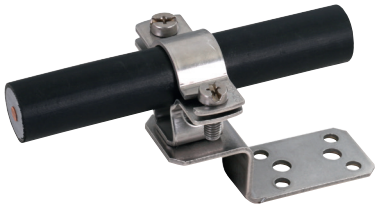

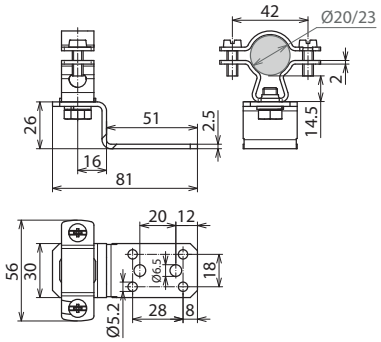

Maßbild

Dachleitungshalter mit geschlitztem Überleger für HVI light Leitung, HVI light plus Leitung, HVI Leitung mit Anschlusslasche in Z-Form zum Nieten oder Schrauben auf Metalldächern.

Typ	**DLH AL ZS 20 23 V2A**
Art-Nr.	**202 853**
Werkstoff Dachleitungshalter	NIRO
Werkstoff Leitungshalter	NIRO
Befestigung	[4x] Ø5,2 / [2x] Ø6,5 mm
Materialstärke	2,5 mm
Leitungshalter Aufnahme Rd	20-23 mm
Leitungsführung	fest
Schraube	M8 x 25 mm
Normenbezug	DIN IEC/TS 62561-8 (VDE V 0185-561-8)

Stammdaten	
Nettogewicht	109.000 g/st
GTIN (EAN)	4013364354166
VPE	25 ST
Zolltarifnummer (Komb. Nomenklatur EU)	85389099

Änderungen in Form und Technik, bei Maßen, Gewichten und Werkstoffen behalten wir uns im Sinne des Fortschrittes der Technik vor. Die Abbildungen sind unverbindlich.

© DEHN AUSTRIA GmbH • Kornspitzstraße 5 • 4481 Asten • Austria • Tel. +43 720 456800 • info@dehn.at • www.dehn.at

: Geprüft • NEU: Neu • : Auslaufmodell
: Kreuzverbinder • : Längsverbinder • : Parallelverbinder • : T-Verbinder • : Rohrschelle für Parallelverbinder • : Rohrschelle für T-Verbinder
: Rohrschelle für Parallelverbinder • : Rohrschelle für T-Verbinder • : Potentialausgleichsschiene • : Überbrückungsbauteil