Produktdatenblatt: Dachleitungshalter für Stehfalz-Dächer

DLH SF ZS 27 V2A (202 862)



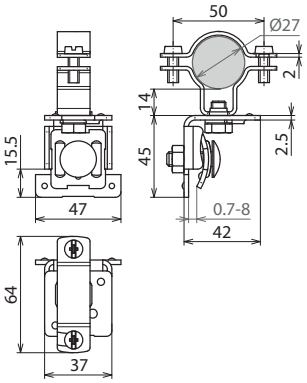

Maßbild

Dachleitungshalter mit geschlitztem Überleger für HVI power Leitung zum Befestigen auf Metalldächern mit Stehfalz.

Typ	**DLH SF ZS 27 V2A**
Art-Nr.	**202 862**
Werkstoff Dachleitungshalter	NIRO
Werkstoff Leitungshalter	NIRO
Materialstärke	2,5 mm
Klemmbereich	0,7-8 mm
Leitungshalter Aufnahme Rd	27 mm
Leitungsführung	fest
Schraube	M8 x 25, M6 x 16 mm
Normenbezug	DIN IEC/TS 62561-8 (VDE V 0185-561-8)

Stammdaten	
Nettogewicht	160.000 g/st
GTIN (EAN)	4013364354203
VPE	25 ST
Zolltarifnummer (Komb. Nomenklatur EU)	85389099

Änderungen in Form und Technik, bei Maßen, Gewichten und Werkstoffen behalten wir uns im Sinne des Fortschrittes der Technik vor. Die Abbildungen sind unverbindlich.

© DEHN AUSTRIA GmbH • Kornspitzstraße 5 • 4481 Asten • Austria • Tel. +43 720 456800 • info@dehn.at • www.dehn.at

: Geprüft • NEU: Neu • : Auslaufmodell
: Kreuzverbinder • : Längsverbinder • : Parallelverbinder • : T-Verbinder • : Rohrschelle für Parallelverbinder • : Rohrschelle für T-Verbinder
: Rohrschelle für Parallelverbinder • : Rohrschelle für T-Verbinder • : Potentialausgleichsschiene • : Überbrückungsbauteil