Produktdatenblatt: Dachleitungshalter verstellbar für Firstziegel und Gratsteine

DLH DQ 6.10 FG120.240 V2A (202 900)



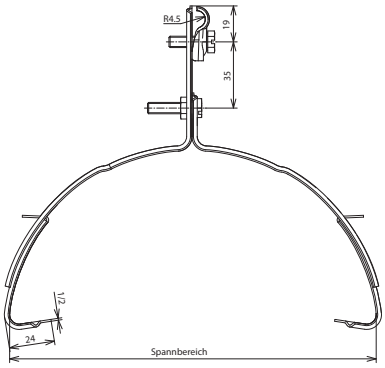

Maßbild

Typ	DLH DQ 6.10 FG120.240 V2A
Art-Nr.	**202 900**
Werkstoff Dachleitungshalter	NIRO
Spannbereich	120-240 mm
Werkstoff Leitungshalter	NIRO
Leitungshalter Aufnahme Rd	6-10 mm
Haltekrallenlänge	24 mm
Leitunghalter Modell	DEHNQUICK
Leitungsführung	fest
Bohrung Ø	8,4 mm

Stammdaten	
Nettogewicht	127.200 g/st
GTIN (EAN)	4013364020801
VPE	1 ST
Zolltarifnummer (Komb. Nomenklatur EU)	85389099

Änderungen in Form und Technik, bei Maßen, Gewichten und Werkstoffen behalten wir uns im Sinne des Fortschrittes der Technik vor. Die Abbildungen sind unverbindlich.

© DEHN AUSTRIA GmbH • Kornspitzstraße 5 • 4481 Asten • Austria • Tel. +43 720 456800 • info@dehn.at • www.dehn.at

: Geprüft • NEU: Neu • : Auslaufmodell
: Kreuzverbinder • : Längsverbinder • : Parallelverbinder • : T-Verbinder • : Rohrschelle für Parallelverbinder • : Rohrschelle für T-Verbinder
: Rohrschelle für Parallelverbinder • : Rohrschelle für T-Verbinder • : Potentialausgleichsschiene • : Überbrückungsbauteil