Produktdatenblatt: Dachleitungshalter mit Klemmtechnik für Dachflächen

LH PS 8 H16 KB4.6 GR V2A (204 069)



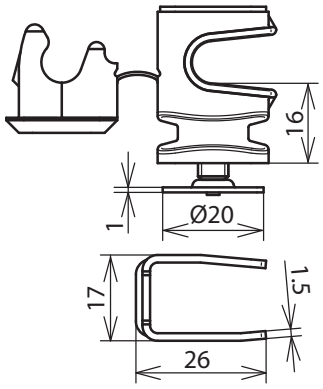

Maßbild

Typ	LH PS 8 H16 KB4.6 GR V2A
Art-Nr.	**204 069**
Dachleitungshalter Modell	PLATTENsnap
Werkstoff Dachleitungshalter	NIRO
Klemmbereich	4-6 mm
Bauhöhe Leitungshalter	16 mm
Werkstoff Leitungshalter	**Kunststoff**
Farbe Leitungshalter	grau
Leitungshalter Aufnahme Rd	8 mm
Leitunghalter Modell	DEHNsnap
Innengewinde	M6
Leitungsführung	lose
Art der Dacheindeckung	an überlappenden Konstruktionen (Platten)
Befestigungsmöglichkeit	Unterklemmen

Stammdaten	
Nettogewicht	31.200 g/st
GTIN (EAN)	4013364032675
VPE	50 ST
Zolltarifnummer (Komb. Nomenklatur EU)	85389099

Änderungen in Form und Technik, bei Maßen, Gewichten und Werkstoffen behalten wir uns im Sinne des Fortschrittes der Technik vor. Die Abbildungen sind unverbindlich.