Produktdatenblatt: Dachleitungshalter mit Klemmtechnik für Dachflächen

LH PS 8 H16 KB4.6 BR V2A (204 079)



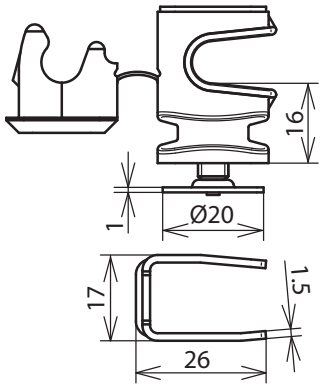

Maßbild

Typ	LH PS 8 H16 KB4.6 BR V2A
Art-Nr.	**204 079**
Dachleitungshalter Modell	PLATTENsnap
Werkstoff Dachleitungshalter	NIRO
Klemmbereich	4-6 mm
Bauhöhe Leitungshalter	16 mm
Werkstoff Leitungshalter	**Kunststoff**
Farbe Leitungshalter	braun
Leitungshalter Aufnahme Rd	8 mm
Leitunghalter Modell	DEHNsnap
Innengewinde	M6
Leitungsführung	lose
Art der Dacheindeckung	an überlappenden Konstruktionen (Platten)
Befestigungsmöglichkeit	Unterklemmen

Stammdaten	
Nettogewicht	31.200 g/st
GTIN (EAN)	4013364032668
VPE	50 ST
Zolltarifnummer (Komb. Nomenklatur EU)	85389099

Änderungen in Form und Technik, bei Maßen, Gewichten und Werkstoffen behalten wir uns im Sinne des Fortschrittes der Technik vor. Die Abbildungen sind unverbindlich.

© DEHN AUSTRIA GmbH • Kornspitzstraße 5 • 4481 Asten • Austria • Tel. +43 720 456800 • info@dehn.at • www.dehn.at

: Geprüft • NEU: Neu • : Auslaufmodell
: Kreuzverbinder • : Längsverbinder • : Parallelverbinder • : T-Verbinder • : Rohrschelle für Parallelverbinder • : Rohrschelle für T-Verbinder
: Rohrschelle für Parallelverbinder • : Rohrschelle für T-Verbinder • : Potentialausgleichsschiene • : Überbrückungsbauteil