Produktdatenblatt: Dachleitungshalter für Wellplattendächer

DLH DS 8 H16 WPRO5 8 GR V2A (204 906)

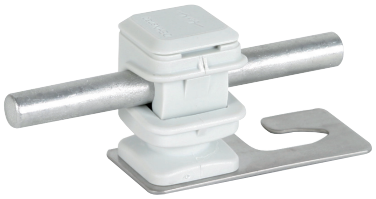

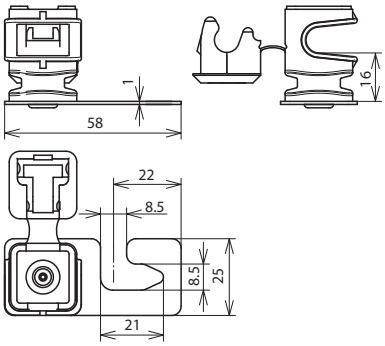

Maßbild

Typ	DLH DS 8 H16 WPRO5 8 GR V2A
Art-Nr.	**204 906**
Anwendungshinweis	für First- und Dachleitungen Leitungsführung (Halter) verstellbar
Werkstoff Dachleitungshalter	NIRO
Leitunghalter Modell	DEHNsnap
Bauhöhe Leitungshalter	16 mm
Werkstoff Leitungshalter	**Kunststoff**
Farbe Leitungshalter	grau
Leitungshalter Aufnahme Rd	8 mm
Leitungsführung	lose
Innengewinde	M6
Befestigungsmöglichkeit	zum Unterklemmen am Schraubenkopf
Art der Dacheindeckung	Wellplattendächer Profil 5 (Abstand 177 mm) Profil 8 (Abstand 130 mm)

Stammdaten	
Nettogewicht	19.000 g/st
GTIN (EAN)	4013364028456
VPE	50 ST
Zolltarifnummer (Komb. Nomenklatur EU)	85389099

Änderungen in Form und Technik, bei Maßen, Gewichten und Werkstoffen behalten wir uns im Sinne des Fortschrittes der Technik vor. Die Abbildungen sind unverbindlich.

© DEHN AUSTRIA GmbH • Kornspitzstraße 5 • 4481 Asten • Austria • Tel. +43 720 456800 • info@dehn.at • www.dehn.at

: Geprüft • NEU: Neu • : Auslaufmodell
: Kreuzverbinder • : Längsverbinder • : Parallelverbinder • : T-Verbinder • : Rohrschelle für Parallelverbinder • : Rohrschelle für T-Verbinder
: Rohrschelle für Parallelverbinder • : Rohrschelle für T-Verbinder • : Potentialausgleichsschiene • : Überbrückungsbauteil