Produktdatenblatt: Dachleitungshalter für Wellplattendächer

DLH DG 8 H20 WPRO5 8 V2A (206 339)



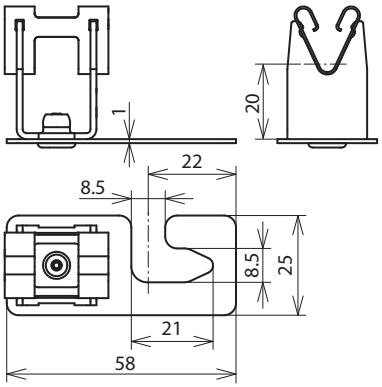

Maßbild

Typ	DLH DG 8 H20 WPRO5 8 V2A
Art-Nr.	**206 339**
Anwendungshinweis	für First- und Dachleitungen Leitungsführung (Halter) verstellbar
Werkstoff Dachleitungshalter	NIRO
Leitunghalter Modell	DEHNgrip
Bauhöhe Leitungshalter	20 mm
Werkstoff Leitungshalter	NIRO
Leitungshalter Aufnahme Rd	8 mm
Leitungsführung	lose
Bohrung Ø	7,8 mm
Befestigungsmöglichkeit	zum Unterklemmen am Schraubenkopf
Art der Dacheindeckung	Wellplattendächer Profil 5 (Abstand 177 mm) Profil 8 (Abstand 130 mm)
Normenbezug	DIN EN 62561-4

Stammdaten	
Nettogewicht	27.000 g/st
GTIN (EAN)	4013364047730
VPE	50 ST
Zolltarifnummer (Komb. Nomenklatur EU)	85389099

Änderungen in Form und Technik, bei Maßen, Gewichten und Werkstoffen behalten wir uns im Sinne des Fortschrittes der Technik vor. Die Abbildungen sind unverbindlich.

© DEHN AUSTRIA GmbH • Kornspitzstraße 5 • 4481 Asten • Austria • Tel. +43 720 456800 • info@dehn.at • www.dehn.at

: Geprüft • NEU: Neu • : Auslaufmodell
: Kreuzverbinder • : Längsverbinder • : Parallelverbinder • : T-Verbinder • : Rohrschelle für Parallelverbinder • : Rohrschelle für T-Verbinder
: Rohrschelle für Parallelverbinder • : Rohrschelle für T-Verbinder • : Potentialausgleichsschiene • : Überbrückungsbauteil