Produktdatenblatt: Dachleitungshalter mit vorgeformter Strebe für Dachflächen

DLH DG 8 H20 L87 EH V2A (206 369)



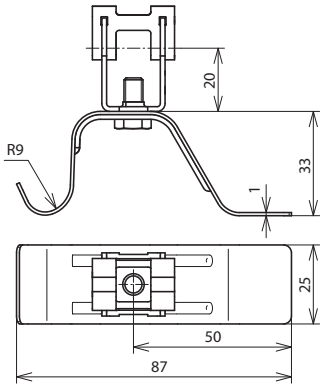

Maßbild

Typ	DLH DG 8 H20 L87 EH V2A
Art-Nr.	**206 369**
Werkstoff Dachleitungshalter	NIRO
Strebenlänge	87 mm
Bauhöhe Leitungshalter	20 mm
Werkstoff Leitungshalter	NIRO
Leitungshalter Aufnahme Rd	8 mm
Leitunghalter Modell	DEHNgrip
Innengewinde	M6
Art der Dacheindeckung	Pfannendach
Leitungsführung	lose
Befestigungsmöglichkeit	zum Einhängen in Falzziegel
Normenbezug	DIN EN 62561-4

Stammdaten	
Nettogewicht	50.000 g/st
GTIN (EAN)	4013364086494
VPE	50 ST
Zolltarifnummer (Komb. Nomenklatur EU)	85389099

Änderungen in Form und Technik, bei Maßen, Gewichten und Werkstoffen behalten wir uns im Sinne des Fortschrittes der Technik vor. Die Abbildungen sind unverbindlich.