Produktdatenblatt: Dachleitungshalter mit Klemmtechnik für Dachflächen

DLH DG 8 H20 KB2.8 KU V2A (206 379)

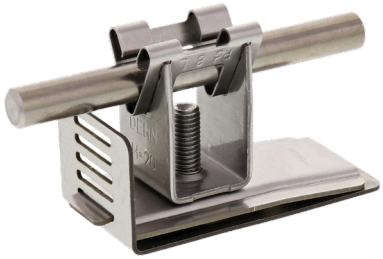

NEU

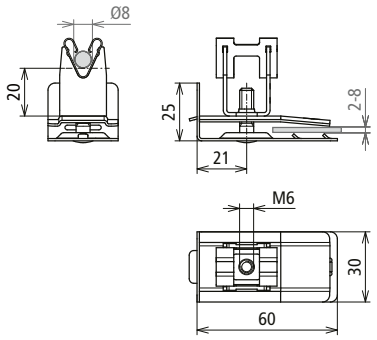

Maßbild

Typ	DLH DG 8 H20 KB2.8 KU V2A
Art-Nr.	**206 379**
Werkstoff Dachleitungshalter	NIRO
Klemmbereich	2-8 mm
Bauhöhe Leitungshalter	20 mm
Werkstoff Leitungshalter	NIRO
Leitungshalter Aufnahme Rd	8 mm
Leitunghalter Modell	DEHNgrip
Innengewinde	M6
Leitungsführung	lose
Art der Dacheindeckung	Aluminium Dachschindeln, PREFA Dachsysteme, Bitumen-, Holz- und Steinschindeln
Befestigungsmöglichkeit	Unterklemmen
Normenbezug	DIN EN 62561-4

Stammdaten	
Nettogewicht	56.411 g/st
GTIN (EAN)	4013364430983
VPE	50 ST
Zolltarifnummer (Komb. Nomenklatur EU)	85389099

Änderungen in Form und Technik, bei Maßen, Gewichten und Werkstoffen behalten wir uns im Sinne des Fortschrittes der Technik vor. Die Abbildungen sind unverbindlich.

© DEHN AUSTRIA GmbH • Kornspitzstraße 5 • 4481 Asten • Austria • Tel. +43 720 456800 • info@dehn.at • www.dehn.at

: Geprüft • NEU: Neu • : Auslaufmodell
: Kreuzverbinder • : Längsverbinder • : Parallelverbinder • : T-Verbinder • : Rohrschelle für Parallelverbinder • : Rohrschelle für T-Verbinder
: Rohrschelle für Parallelverbinder • : Rohrschelle für T-Verbinder • : Potentialausgleichsschiene • : Überbrückungsbauteil