LH DG 8 H32 B7.8 CU (207 027)



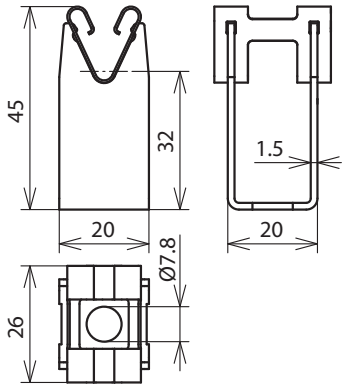

Maßbild

Typ	LH DG 8 H32 B7.8 CU
Art-Nr.	**207 027**
Bauhöhe Leitungshalter	32 mm
Bohrung Leitungshalter	Ø7,8 mm
Werkstoff Leitungshalter	Cu
Leitungshalter Aufnahme Rd	8 mm
Leitungsführung	lose
Normenbezug	DIN EN 62561-4

Stammdaten	
Nettogewicht	25.800 g/st
GTIN (EAN)	4013364042728
VPE	50 ST
Zolltarifnummer (Komb. Nomenklatur EU)	85389099

Änderungen in Form und Technik, bei Maßen, Gewichten und Werkstoffen behalten wir uns im Sinne des Fortschrittes der Technik vor. Die Abbildungen sind unverbindlich.

© DEHN AUSTRIA GmbH • Kornspitzstraße 5 • 4481 Asten • Austria • Tel. +43 720 456800 • info@dehn.at • www.dehn.at

: Geprüft • NEU: Neu • : Auslaufmodell
: Kreuzverbinder • : Längsverbinder • : Parallelverbinder • : T-Verbinder • : Rohrschelle für Parallelverbinder • : Rohrschelle für T-Verbinder
: Rohrschelle für Parallelverbinder • : Rohrschelle für T-Verbinder • : Potentialausgleichsschiene • : Überbrückungsbauteil