RLA 10 FB KF K SW (253 023)

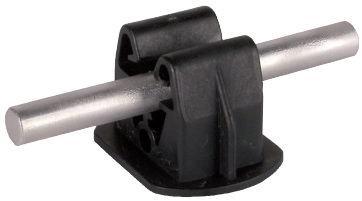

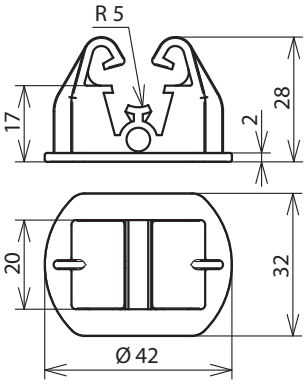

Maßbild

Rundleitungsadapter zum Aufschnappen auf Dachleitungshalter Typ FB (Art.-Nr. 253 015) und KF (Art.-Nr. 253 030) für Rundleiter Ø10 mm, lose Leitungsführung. Adapter für Leitungen Rd 6 mm Art.-Nr. 253 022 auf Anfrage.

Typ	**RLA 10 FB KF K SW**
Art-Nr.	**253 023**
Leitungshalter Aufnahme Rd	10 mm
Werkstoff	**Thermoplast HD-PE**
Farbe	schwarz ●

Stammdaten	
Nettogewicht	8 g/st
GTIN (EAN)	4013364022249
VPE	50 ST
Zolltarifnummer (Komb. Nomenklatur EU)	85389099

Änderungen in Form und Technik, bei Maßen, Gewichten und Werkstoffen behalten wir uns im Sinne des Fortschrittes der Technik vor. Die Abbildungen sind unverbindlich.

© DEHN AUSTRIA GmbH • Kornspitzstraße 5 • 4481 Asten • Austria • Tel. +43 720 456800 • info@dehn.at • www.dehn.at

: Geprüft • NEU: Neu • : Auslaufmodell
: Kreuzverbinder • : Längsverbinder • : Parallelverbinder • : T-Verbinder • : Rohrschelle für Parallelverbinder • : Rohrschelle für T-Verbinder
: Rohrschelle für Parallelverbinder • : Rohrschelle für T-Verbinder • : Potentialausgleichsschiene • : Überbrückungsbauteil