RLA 20 FB K SW (253 026)



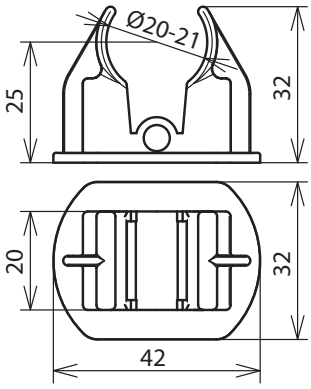

Maßbild

Zum Aufschnappen auf den Dachleitungshalter Typ FB (Art.-Nr. 253 015) und KF (Art.-Nr. 253 030).

Typ	**RLA 20 FB K SW**
Art-Nr.	**253 026**
Werkstoff	**Kunststoff**
Farbe	schwarz ●
Leitungshalter Aufnahme Rd	20-21 mm

Stammdaten	
Nettogewicht	7.900 g/st
GTIN (EAN)	4013364100169
VPE	50 ST
Zolltarifnummer (Komb. Nomenklatur EU)	39269097

Änderungen in Form und Technik, bei Maßen, Gewichten und Werkstoffen behalten wir uns im Sinne des Fortschrittes der Technik vor. Die Abbildungen sind unverbindlich.

© DEHN AUSTRIA GmbH • Kornspitzstraße 5 • 4481 Asten • Austria • Tel. +43 720 456800 • info@dehn.at • www.dehn.at

: Geprüft • NEU: Neu • : Auslaufmodell
: Kreuzverbinder • : Längsverbinder • : Parallelverbinder • : T-Verbinder • : Rohrschelle für Parallelverbinder • : Rohrschelle für T-Verbinder
: Rohrschelle für Parallelverbinder • : Rohrschelle für T-Verbinder • : Potentialausgleichsschiene • : Überbrückungsbauteil