Produktdatenblatt: Adapter für Verlegung der HVI Leitung auf Flachdach

RLA 23 FB K SW (253 027)



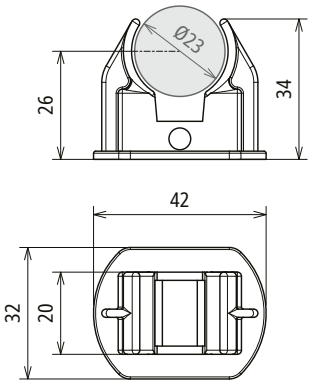

Maßbild

Zum Aufschnappen auf den Dachleitungshalter Typ FB (Art.-Nr. 253 015) und KF (Art.-Nr. 253 030).

Typ	**RLA 23 FB K SW**
Art-Nr.	**253 027**
Werkstoff	**Kunststoff**
Farbe	schwarz ●
Leitungshalter Aufnahme Rd	23 mm

Stammdaten	
Nettogewicht	7.700 g/st
GTIN (EAN)	4013364110427
VPE	1 ST
Zolltarifnummer (Komb. Nomenklatur EU)	39269097

Änderungen in Form und Technik, bei Maßen, Gewichten und Werkstoffen behalten wir uns im Sinne des Fortschrittes der Technik vor. Die Abbildungen sind unverbindlich.

© DEHN AUSTRIA GmbH • Kornspitzstraße 5 • 4481 Asten • Austria • Tel. +43 720 456800 • info@dehn.at • www.dehn.at

: Geprüft • NEU: Neu • : Auslaufmodell
: Kreuzverbinder • : Längsverbinder • : Parallelverbinder • : T-Verbinder • : Rohrschelle für Parallelverbinder • : Rohrschelle für T-Verbinder
: Rohrschelle für Parallelverbinder • : Rohrschelle für T-Verbinder • : Potentialausgleichsschiene • : Überbrückungsbauteil