DLH ZS 27 V2A 8.5KG KT D240 ULP (253 334)



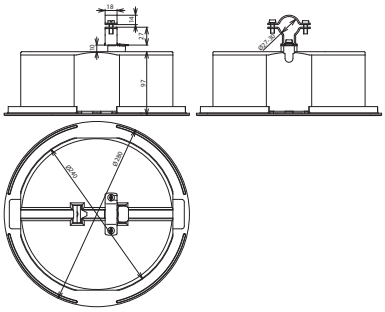

Maßbild

Für Flachdächer, Gewicht ca. 8,6 kg.
Leitungshalter, Betonsockel und Unterlegplatte, zum Verlegen der HVI power Leitung auf Flachdächern.

Typ	**DLH ZS 27 V2A 8.5KG KT D240 ULP**
Art-Nr.	**253 334**
Werkstoff Leitungshalter	**NIRO**
Leitungshalter Aufnahme Rd	27 mm
Bauhöhe Leitungshalter (h1)	125 mm
Werkstoff Grundplatte	**Kunststoff**
Leitungsführung	fest
Stein	**Beton (C45/55)**
Normenbezug	DIN IEC/TS 62561-8 (VDE V 0185-561-8)

Stammdaten	
Nettogewicht	8.590 kg/st
GTIN (EAN)	4013364154933
VPE	1 ST
Zolltarifnummer (Komb. Nomenklatur EU)	85389099

Änderungen in Form und Technik, bei Maßen, Gewichten und Werkstoffen behalten wir uns im Sinne des Fortschrittes der Technik vor. Die Abbildungen sind unverbindlich.

© DEHN AUSTRIA GmbH • Kornspitzstraße 5 • 4481 Asten • Austria • Tel. +43 720 456800 • info@dehn.at • www.dehn.at

: Geprüft • NEU: Neu • : Auslaufmodell
: Kreuzverbinder • : Längsverbinder • : Parallelverbinder • : T-Verbinder • : Rohrschelle für Parallelverbinder • : Rohrschelle für T-Verbinder
: Rohrschelle für Parallelverbinder • : Rohrschelle für T-Verbinder • : Potentialausgleichsschiene • : Überbrückungsbauteil