Produktdatenblatt: Leitungshalter mit Überleger und Abdeckbund

LH ZS 13 IGM8 STTZN ZG (275 113)

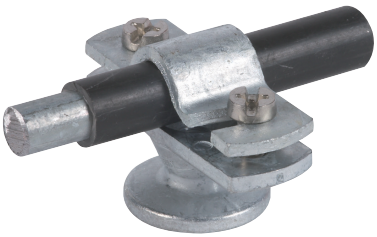

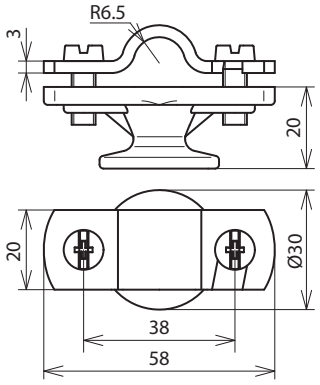

Maßbild

Typ	LH ZS 13 IGM8 STTZN ZG
Art-Nr.	**275 113**
Leitungshalter Aufnahme Rd	11-13 mm
Gewinde Leitungshalter	M8
Bauhöhe Leitungshalter	20 mm
Werkstoff Überleger	**St/tZn**
Werkstoff Unterteil	**ZG**
Leitungsführung	fest

Stammdaten	
Nettogewicht	82.000 g/st
GTIN (EAN)	4013364095816
VPE	50 ST
Zolltarifnummer (Komb. Nomenklatur EU)	85389099

Änderungen in Form und Technik, bei Maßen, Gewichten und Werkstoffen behalten wir uns im Sinne des Fortschrittes der Technik vor. Die Abbildungen sind unverbindlich.

© DEHN AUSTRIA GmbH • Kornspitzstraße 5 • 4481 Asten • Austria • Tel. +43 720 456800 • info@dehn.at • www.dehn.at

: Geprüft • NEU: Neu • : Auslaufmodell
: Kreuzverbinder • : Längsverbinder • : Parallelverbinder • : T-Verbinder • : Rohrschelle für Parallelverbinder • : Rohrschelle für T-Verbinder
: Rohrschelle für Parallelverbinder • : Rohrschelle für T-Verbinder • : Potentialausgleichsschiene • : Überbrückungsbauteil