SH ZS 16 M8 V2A (275 116)

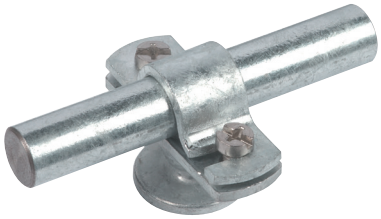

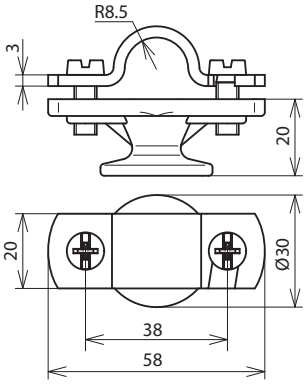

Maßbild

Typ	SH ZS 16 M8 V2A
Art-Nr.	**275 116**
Leitungshalter Aufnahme Rd	16 mm
Leitungsführung	fest
Gewinde Leitungshalter	M8
Bauhöhe Leitungshalter	20 mm
Werkstoff Überleger	**St/tZn**
Werkstoff Unterteil	**ZG**

Stammdaten	
Nettogewicht	96.000 g/st
GTIN (EAN)	4013364095823
VPE	50 ST
Zolltarifnummer (Komb. Nomenklatur EU)	85389099

Änderungen in Form und Technik, bei Maßen, Gewichten und Werkstoffen behalten wir uns im Sinne des Fortschrittes der Technik vor. Die Abbildungen sind unverbindlich.

© DEHN AUSTRIA GmbH • Kornspitzstraße 5 • 4481 Asten • Austria • Tel. +43 720 456800 • info@dehn.at • www.dehn.at

: Geprüft • NEU: Neu • : Auslaufmodell
: Kreuzverbinder • : Längsverbinder • : Parallelverbinder • : T-Verbinder • : Rohrschelle für Parallelverbinder • : Rohrschelle für T-Verbinder
: Rohrschelle für Parallelverbinder • : Rohrschelle für T-Verbinder • : Potentialausgleichsschiene • : Überbrückungsbauteil