Produktdatenblatt: Leitungshalter für HVI Leitung / HVI light plus Leitung

LH ZS 23 H19 IGM8 GR PA (275 225)



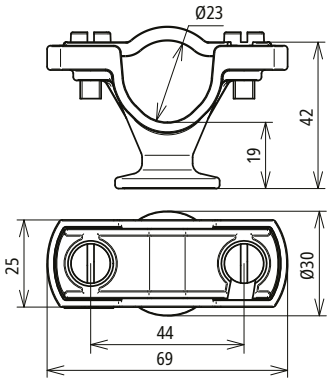

Maßbild

Für Wandmontage und für die Montage im Bereich des Endverschlusses.

Typ	**LH ZS 23 H19 IGM8 GR PA**
Art-Nr.	**275 225**
Werkstoff Leitungshalter	**PA**
Leitungshalter Aufnahme Rd	23 mm
Innengewinde	M8
Befestigungsloch	6,5 mm
Schraube	M6 x 13 mm
Normenbezug	DIN IEC/TS 62561-8 (VDE V 0185-561-8)

Stammdaten	
Nettogewicht	18.031 g/st
GTIN (EAN)	4013364103467
VPE	25 ST
Zolltarifnummer (Komb. Nomenklatur EU)	85389099

Änderungen in Form und Technik, bei Maßen, Gewichten und Werkstoffen behalten wir uns im Sinne des Fortschrittes der Technik vor. Die Abbildungen sind unverbindlich.

© DEHN AUSTRIA GmbH • Kornspitzstraße 5 • 4481 Asten • Austria • Tel. +43 720 456800 • info@dehn.at • www.dehn.at

: Geprüft • NEU: Neu • : Auslaufmodell
: Kreuzverbinder • : Längsverbinder • : Parallelverbinder • : T-Verbinder • : Rohrschelle für Parallelverbinder • : Rohrschelle für T-Verbinder
: Rohrschelle für Parallelverbinder • : Rohrschelle für T-Verbinder • : Potentialausgleichsschiene • : Überbrückungsbauteil