LH ZS 20 23 B5.5X10 V2A (275 252)

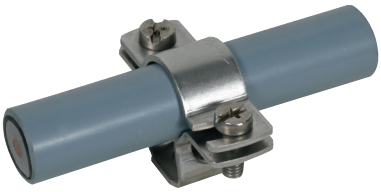

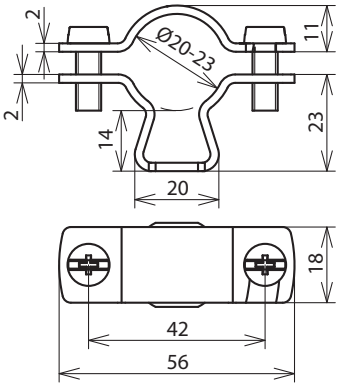

Maßbild

Mit Langloch.
Leitungshalter für Wandmontage mit Zweischrauben-Überleger (nicht im Bereich des Endverschlusses).

Typ	**LH ZS 20 23 B5.5X10 V2A**
Art-Nr.	**275 252**
Werkstoff Leitungshalter	NIRO
Leitungsführung	fest
Leitungshalter Aufnahme Rd	20-23 mm
Bauhöhe Leitungshalter	14 mm
Befestigungsloch	5,5 x 10 mm
Schraube	M6 x 16 mm
Normenbezug	DIN IEC/TS 62561-8 (VDE V 0185-561-8)

Stammdaten	
Nettogewicht	46.000 g/st
GTIN (EAN)	4013364155626
VPE	25 ST
Zolltarifnummer (Komb. Nomenklatur EU)	85389099

Änderungen in Form und Technik, bei Maßen, Gewichten und Werkstoffen behalten wir uns im Sinne des Fortschrittes der Technik vor. Die Abbildungen sind unverbindlich.

© DEHN AUSTRIA GmbH • Kornspitzstraße 5 • 4481 Asten • Austria • Tel. +43 720 456800 • info@dehn.at • www.dehn.at

: Geprüft • NEU: Neu • : Auslaufmodell
: Kreuzverbinder • : Längsverbinder • : Parallelverbinder • : T-Verbinder • : Rohrschelle für Parallelverbinder • : Rohrschelle für T-Verbinder
: Rohrschelle für Parallelverbinder • : Rohrschelle für T-Verbinder • : Potentialausgleichsschiene • : Überbrückungsbauteil