LH ZSUEL 30 2XB6.5 V2A (275 269)

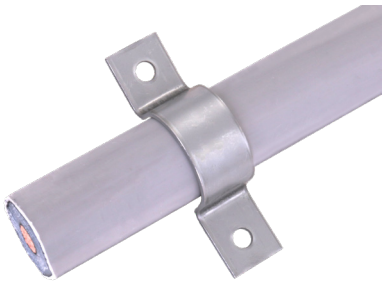

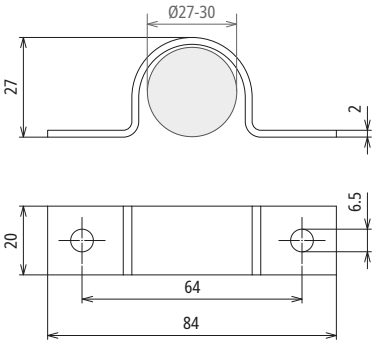

Maßbild

Zweischrauben-Überleger für direkte Wandmontage der HVI power oder HVI ultra Leitung. Ausführung in NIRO.

NEU

Typ	LH ZSUEL 30 2XB6.5 V2A
Art-Nr.	**275 269**
Leitungsführung	fest
Werkstoff Leitungshalter	NIRO
Leitungshalter Aufnahme Rd	27-30 mm
Befestigung	[2x] Ø6,5 mm

Stammdaten	
Nettogewicht	33.506 g/st
GTIN (EAN)	4013364519213
VPE	25 ST
Zolltarifnummer (Komb. Nomenklatur EU)	85389099

Änderungen in Form und Technik, bei Maßen, Gewichten und Werkstoffen behalten wir uns im Sinne des Fortschrittes der Technik vor. Die Abbildungen sind unverbindlich.

© DEHN AUSTRIA GmbH • Kornspitzstraße 5 • 4481 Asten • Austria • Tel. +43 720 456800 • info@dehn.at • www.dehn.at

: Geprüft • NEU: Neu • : Auslaufmodell
: Kreuzverbinder • : Längsverbinder • : Parallelverbinder • : T-Verbinder • : Rohrschelle für Parallelverbinder • : Rohrschelle für T-Verbinder
: Rohrschelle für Parallelverbinder • : Rohrschelle für T-Verbinder • : Potentialausgleichsschiene • : Überbrückungsbauteil