KS 35 14 B8.5 UVS GR (276 016)



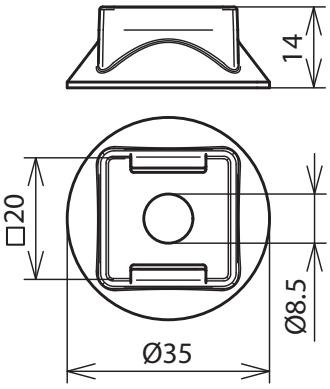

Maßbild

Typ	**KS 35 14 B8.5 UVS GR**
Art-Nr.	**276 016**
Höhe	10 mm
Durchmesser Ø	35 mm
Werkstoff	**Kunststoff**
Farbe	grau
Ausführung	UV-stabilisiert

Stammdaten	
Nettogewicht	3.100 g/st
GTIN (EAN)	4013364123373
VPE	100 ST
Zolltarifnummer (Komb. Nomenklatur EU)	85389099

Änderungen in Form und Technik, bei Maßen, Gewichten und Werkstoffen behalten wir uns im Sinne des Fortschrittes der Technik vor. Die Abbildungen sind unverbindlich.

© DEHN AUSTRIA GmbH • Kornspitzstraße 5 • 4481 Asten • Austria • Tel. +43 720 456800 • info@dehn.at • www.dehn.at

: Geprüft • NEU: Neu • : Auslaufmodell
: Kreuzverbinder • : Längsverbinder • : Parallelverbinder • : T-Verbinder • : Rohrschelle für Parallelverbinder • : Rohrschelle für T-Verbinder
: Rohrschelle für Parallelverbinder • : Rohrschelle für T-Verbinder • : Potentialausgleichsschiene • : Überbrückungsbauteil