Produktdatenblatt: Dachleitungshalter mit Klebepad

DLH DG 8 H32 KP67 V2A K GR (297 120)



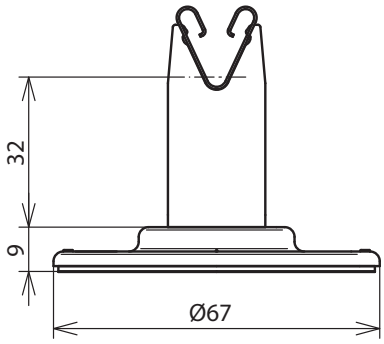

Maßbild

Typ	DLH DG 8 H32 KP67 V2A K GR
Art-Nr.	**297 120**
Werkstoff Grundplatte	**Kunststoff**
Farbe Grundplatte	grau
Werkstoff Leitungshalter	**NIRO**
Leitungshalter Aufnahme Rd	8 mm
Leitunghalter Modell	DEHNgrip
Bauhöhe Leitungshalter	32 mm
Innengewinde	M6
Leitungsführung	lose
Abmessung	Ø 67 mm
Klebefläche	3000 mm²
Zugfestigkeit	1770 N
Scherfestigkeit (dynamisch)	1440 N
Normenbezug	DIN EN 62561-4

Stammdaten	
Nettogewicht	40.000 g/st
GTIN (EAN)	4013364100916
VPE	50 ST
Zolltarifnummer (Komb. Nomenklatur EU)	85389099

Änderungen in Form und Technik, bei Maßen, Gewichten und Werkstoffen behalten wir uns im Sinne des Fortschrittes der Technik vor. Die Abbildungen sind unverbindlich.