PV 6.22 FRM10X40 STTZN (306 122)



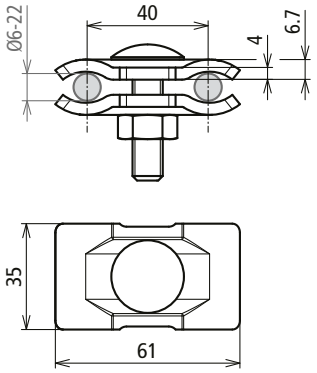

Maßbild

Zum Verbinden von zwei Leitern in Parallelanordnung mit einer Schraube.

Typ	PV 6.22 FRM10X40 STTZN
Art-Nr.	**306 122**
Werkstoff Klemme	**St/tZn**
Klemmbereich Rd / Rd	6-22 / 6-22 mm
Schraube	M10 x 40 mm
Werkstoff Schraube / Mutter	**St/tZn**
Blitzstromtragfähigkeit (10/350 µs)	50 kA *)
Normenbezug	DIN EN 62561-1
Kurzschlussstrom (AC 50 Hz / DC) (1 s; ≤ 300 °C)	6,1 kA
Materialstärke	4 mm

Stammdaten	
Nettogewicht	164.680 g/st
GTIN (EAN)	4013364284937
VPE	50 ST
Zolltarifnummer (Komb. Nomenklatur EU)	85359000

Änderungen in Form und Technik, bei Maßen, Gewichten und Werkstoffen behalten wir uns im Sinne des Fortschrittes der Technik vor. Die Abbildungen sind unverbindlich.

*) Genaue Zuordnung siehe Prüfzertifikat.

© DEHN AUSTRIA GmbH • Kornspitzstraße 5 • 4481 Asten • Austria • Tel. +43 720 456800 • info@dehn.at • www.dehn.at

: Geprüft • NEU: Neu • : Auslaufmodell
: Kreuzverbinder • : Längsverbinder • : Parallelverbinder • : T-Verbinder • : Rohrschelle für Parallelverbinder • : Rohrschelle für T-Verbinder
: Rohrschelle für Parallelverbinder • : Rohrschelle für T-Verbinder • : Potentialausgleichsschiene • : Überbrückungsbauteil