PAK 70 M8 EX KB ER (306 202)



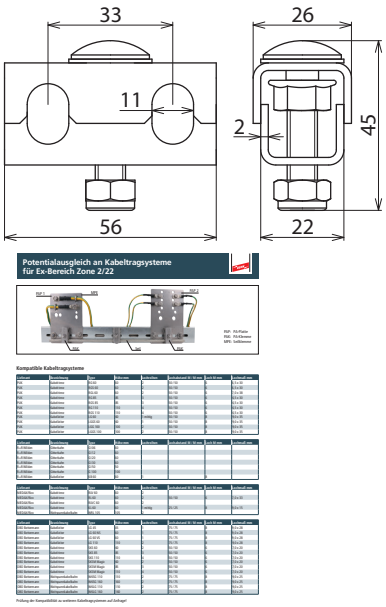

Maßbild

PA-Klemme (PAK) Kabelbahn
- Anschluss nur mit Ringpotentialausgleichsleiter 70 mm², Art.-Nr. 832 292 (Kupferseil verzinnt)
- Befestigung an der seitlich gelochten Kabelbahn oder an der PA-Platte (PAP 1 / PAP 2)
- PA-Klemme wird ca. alle 0,5 m montiert

Typ	**PAK 70 M8 EX KB ER**
Art-Nr.	**306 202**
Werkstoff	**NIRO**
Werkstoff-Nr.	1.4301
ASTM / AISI:	AISI 304
Anschluss an	PAP 1 EX KB ER bzw. PAP 2 EX KB ER oder Kabelbahn bzw. Weitspannkabelbahn
Klemmbereich PA-Ringleiter	70 mm², **Cu/gal Sn**
Schraube	M8 x 40 mm
Werkstoff Schraube / Mutter	**NIRO**
Werkstoff-Nr. Schraube / Mutter	1.4301
ASTM / AISI Schraube / Mutter	AISI 304
EX-Zone	2/22
Kurzschlusstrom AC (50 Hz / 5 s)	1,5 kA
Kurzschlusstrom DC (5 s)	250 A

Stammdaten	
Nettogewicht	71 g/st
GTIN (EAN)	4013364327351
VPE	50 ST
Zolltarifnummer (Komb. Nomenklatur EU)	85359000

Änderungen in Form und Technik, bei Maßen, Gewichten und Werkstoffen behalten wir uns im Sinne des Fortschrittes der Technik vor. Die Abbildungen sind unverbindlich.