SBD 60 PAK 35 EX ER (306 220)



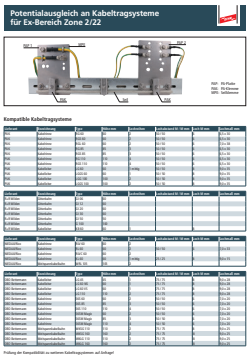

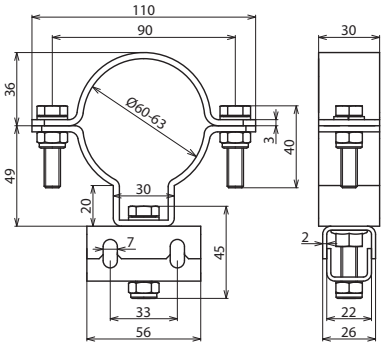

Maßbild

PA-Rohrschelle (SBD 60 PAK 35)
- Anschluss nur mit Ringpotentialausgleichsleiter 35 mm², Art.-Nr. 832 838 (Kupferseil verzinnt)
- Befestigung an Rundrohr DN50 (60 mm)
- PA-Klemme wird ca. alle 0,5 m montiert

Typ	**SBD 60 PAK 35 EX ER**
Art-Nr.	**306 220**
Werkstoff	NIRO
Werkstoff-Nr.	1.4301
ASTM / AISI:	AISI 304
Abmessung	Ø60 mm
Klemmbereich PA-Ringleiter	35 mm², Cu/gal Sn
EX-Zone	2/22

Stammdaten	
Nettogewicht	394 g/st
GTIN (EAN)	4013364327436
VPE	50 ST
Zolltarifnummer (Komb. Nomenklatur EU)	85359000

Änderungen in Form und Technik, bei Maßen, Gewichten und Werkstoffen behalten wir uns im Sinne des Fortschrittes der Technik vor. Die Abbildungen sind unverbindlich.