VK A UNI ST (308 025)

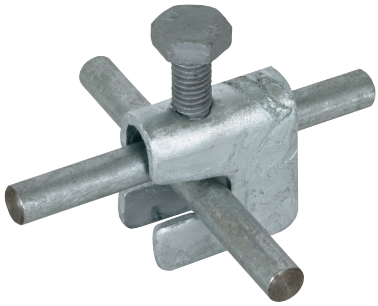

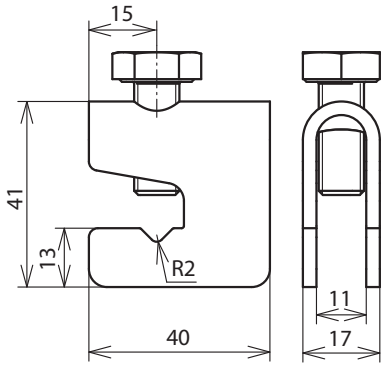

Maßbild

Typ	VK A UNI ST
Art-Nr.	**308 025**
Werkstoff	**St/tZn**
Klemmbereich Rd / Rd	(+) 6-10 / 6-10 mm
Klemmbereich Rd / Fl	(+) 6-10 / 30 mm
Klemmbereich Fl / Fl	(II) 30 / 30 mm
Schraube	M10 x 25 mm
Werkstoff Schraube	**St/tZn**
Normenbezug	DIN EN 62561-1
Kurzschlussstrom (AC 50 Hz / DC) (1 s; ≤ 300 °C)	9 kA

Stammdaten	
Nettogewicht	100.000 g/st
GTIN (EAN)	4013364035881
VPE	50 ST
Zolltarifnummer (Komb. Nomenklatur EU)	85359000

Änderungen in Form und Technik, bei Maßen, Gewichten und Werkstoffen behalten wir uns im Sinne des Fortschrittes der Technik vor. Die Abbildungen sind unverbindlich.