BVK 16.48 6.10 FL40 BSB STBL (308 045)

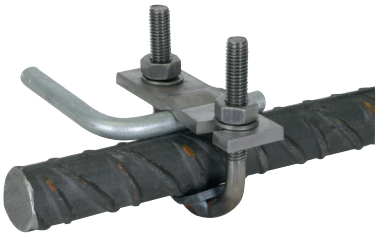

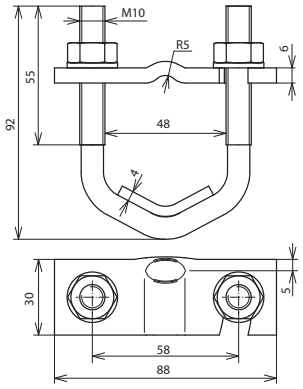

Maßbild

Typ	BVK 16.48 6.10 FL40 BSB STBL
Art-Nr.	**308 045**
Werkstoff	**St/blank**
Klemmbereich Rd / Rd	(II) 16-48 / 6-10 mm
Klemmbereich Rd / Fl	(II) 16-48 / 30-40 mm
Schraube	Bügelschraube M10 x 48 mm
Werkstoff Schraube	**St/blank**
Blitzstromtragfähigkeit (10/350 µs)	I_{imp} 50 kA *)
Normenbezug	DIN EN 62561-1
Kurzschlussstrom (AC 50 Hz / DC) (1 s; ≤ 300 °C)	16 kA

Stammdaten	
Nettogewicht	261.700 g/st
GTIN (EAN)	4013364124455
VPE	25 ST
Zolltarifnummer (Komb. Nomenklatur EU)	85359000

Änderungen in Form und Technik, bei Maßen, Gewichten und Werkstoffen behalten wir uns im Sinne des Fortschrittes der Technik vor. Die Abbildungen sind unverbindlich.

*) Genaue Zuordnung siehe Prüfzertifikat.

© DEHN AUSTRIA GmbH • Kornspitzstraße 5 • 4481 Asten • Austria • Tel. +43 720 456800 • info@dehn.at • www.dehn.at

: Geprüft • NEU: Neu • : Auslaufmodell
: Kreuzverbinder • : Längsverbinder • : Parallelverbinder • : T-Verbinder • : Rohrschelle für Parallelverbinder • : Rohrschelle für T-Verbinder
: Rohrschelle für Parallelverbinder • : Rohrschelle für T-Verbinder • : Potentialausgleichsschiene • : Überbrückungsbauteil