Produktdatenblatt: SVP-Klemmen für ober- und unterirdische Verbindungen

SVPK 8.10 8.10 FL30 STTZN (308 060)



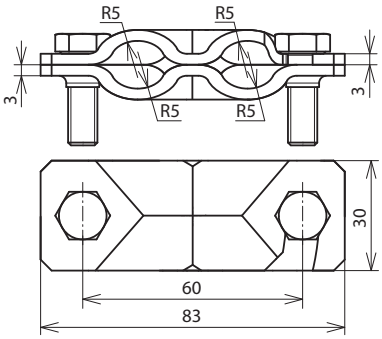

Maßbild

Typ	SVPK 8.10 8.10 FL30 STTZN
Art-Nr.	**308 060**
Werkstoff Klemme	**St/tZn**
Klemmbereich Rd / Rd	8-10 / 8-10 mm
Klemmbereich Rd / Fl	8-10 / 30 mm
Klemmbereich Fl / Fl	30 / 30 mm
Schraube	M8 x 25 mm
Werkstoff Schraube	**St/tZn**
Blitzstromtragfähigkeit (10/350 µs)	100 kA / 50 kA *)
Normenbezug	DIN EN 62561-1

Stammdaten	
Nettogewicht	137.500 g/st
GTIN (EAN)	4013364066281
VPE	50 ST
Zolltarifnummer (Komb. Nomenklatur EU)	85359000

Änderungen in Form und Technik, bei Maßen, Gewichten und Werkstoffen behalten wir uns im Sinne des Fortschrittes der Technik vor. Die Abbildungen sind unverbindlich.

*) Genaue Zuordnung siehe Prüfzertifikat.