# Produktdatenblatt: SV-Klemmen für ober- und unterirdische Verbindungen

## SVK 7.10 7.10 FL30 V4A (308 229)

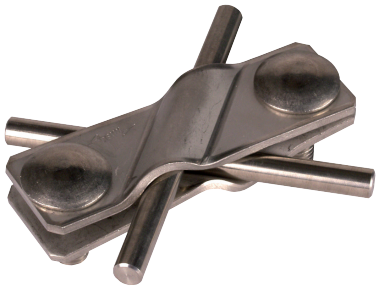

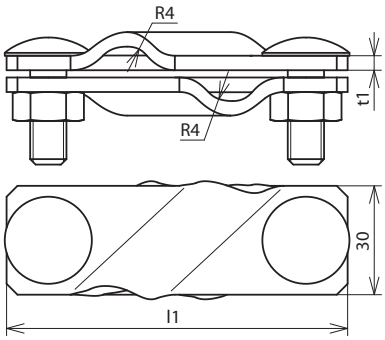


Maßbild

| Typ | SVK 7.10 7.10 FL30 V4A |
|---|---|
| **Art-Nr.** | **308 229** |
| Werkstoff Klemme | NIRO (V4A) |
| Werkstoff-Nr. Klemme | 1.4571 / 1.4404 / 1.4401 |
| ASTM / AISI Klemme | 316Ti / 316L / 316 |
| Klemmbereich Rd / Rd | 7-10 / 7-10 mm |
| Klemmbereich Rd / Fl | 7-10 / 30 mm |
| Klemmbereich Fl / Fl | 30 / 30 mm |
| Klemmbereich (mehrdrähtig / Seil) | 35-120 mm² |
| Schraube | M10 x 30 mm |
| Werkstoff Schraube / Mutter | NIRO (V4A) |
| Werkstoff-Nr. Schraube / Mutter | 1.4571 / 1.4404 / 1.4401 |
| ASTM / AISI Schraube / Mutter | 316Ti / 316L / 316 |
| Abmessung (l1 x t1) | 94 x 3 mm |
| Blitzstromtragfähigkeit (10/350 µs) | $I_{imp}$ 100 kA / $I_{imp}$ 50 kA *) |
| Normenbezug | DIN EN 62561-1 |
| Kurzschlussstrom (AC 50 Hz / DC) (1 s; ≤ 300 °C) | 3,2 kA |

| Stammdaten | |
|---|---|
| Nettogewicht | 190 g/st |
| GTIN (EAN) | 4013364083745 |
| VPE | 25 ST |
| Zolltarifnummer (Komb. Nomenklatur EU) | 85359000 |

Änderungen in Form und Technik, bei Maßen, Gewichten und Werkstoffen behalten wir uns im Sinne des Fortschrittes der Technik vor. Die Abbildungen sind unverbindlich.

*) Genaue Zuordnung siehe Prüfzertifikat.

© DEHN AUSTRIA GmbH • Kornspitzstraße 5 • 4481 Asten • Austria • Tel. +43 720 456800 • info@dehn.at • www.dehn.at

: Geprüft • NEU: Neu • !: Auslaufmodell
: Kreuzverbinder • : Längsverbinder • : Parallelverbinder • : T-Verbinder • : Rohrschelle für Parallelverbinder • : Rohrschelle für T-Verbinder
: Rohrschelle für Parallelverbinder • : Rohrschelle für T-Verbinder • : Potentialausgleichsschiene • : Überbrückungsbauteil