SVK FL30 STTZN (308 230)



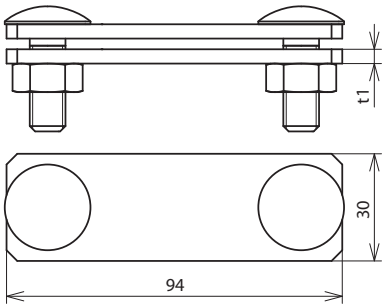

Maßbild

Typ	SVK FL30 STTZN
Art-Nr.	**308 230**
Werkstoff Klemme	**St/tZn**
Klemmbereich Fl / Fl	30 / 30 mm
Schraube	M10 x 30 mm
Werkstoff Schraube / Mutter	**St/tZn**
Abmessung (l1 x t1)	94 x 4 mm
Blitzstromtragfähigkeit (10/350 µs)	100 kA *)
Normenbezug	DIN EN 62561-1
Kurzschlussstrom (AC 50 Hz / DC) (1 s; ≤ 300 °C)	8,2 kA

Stammdaten	
Nettogewicht	241.000 g/st
GTIN (EAN)	4013364090859
VPE	25 ST
Zolltarifnummer (Komb. Nomenklatur EU)	85359000

Änderungen in Form und Technik, bei Maßen, Gewichten und Werkstoffen behalten wir uns im Sinne des Fortschrittes der Technik vor. Die Abbildungen sind unverbindlich.

*) Genaue Zuordnung siehe Prüfzertifikat.