Produktdatenblatt: SV-Klemmen für ober- und unterirdische Verbindungen

SVK 7.10 7.10 FL40 STTZN (308 320)



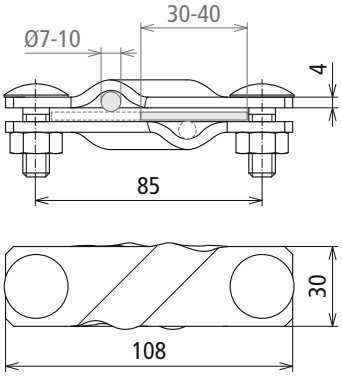

Maßbild

Typ	SVK 7.10 7.10 FL40 STTZN
Art-Nr.	**308 320**
Werkstoff Klemme	**St/tZn**
Klemmbereich Rd / Rd	7-10 / 7-10 mm
Klemmbereich Rd / Fl	7-10 / 30-40 mm
Klemmbereich Fl / Fl	30-40 / 30-40 mm
Klemmbereich (mehrdrähtig / Seil)	35-120 mm²
Schraube	M10 x 30 mm
Werkstoff Schraube / Mutter	**St/tZn**
Abmessung (l1 x t1)	108 x 4 mm
Blitzstromtragfähigkeit (10/350 µs)	I_{imp} 100 kA / I_{imp} 50 kA *)
Normenbezug	DIN EN 62561-1
Kurzschlussstrom (AC 50 Hz / DC) (1 s; ≤ 300 °C)	14,0 kA

Stammdaten	
Nettogewicht	266.000 g/st
GTIN (EAN)	4013364028531
VPE	25 ST
Zolltarifnummer (Komb. Nomenklatur EU)	85359000

Änderungen in Form und Technik, bei Maßen, Gewichten und Werkstoffen behalten wir uns im Sinne des Fortschrittes der Technik vor. Die Abbildungen sind unverbindlich.

*) Genaue Zuordnung siehe Prüfzertifikat.

© DEHN AUSTRIA GmbH • Kornspitzstraße 5 • 4481 Asten • Austria • Tel. +43 720 456800 • info@dehn.at • www.dehn.at

: Geprüft • NEU: Neu • : Auslaufmodell
: Kreuzverbinder • : Längsverbinder • : Parallelverbinder • : T-Verbinder • : Rohrschelle für Parallelverbinder • : Rohrschelle für T-Verbinder
: Rohrschelle für Parallelverbinder • : Rohrschelle für T-Verbinder • : Potentialausgleichsschiene • : Überbrückungsbauteil