ST AS SAK K (308 425)

- Keine leitfähige Verbindung von Montageplatte zu Ankerschiene
- Potentialausgleich über Anschlussklemme AK 16 AS SAK MS durchführen



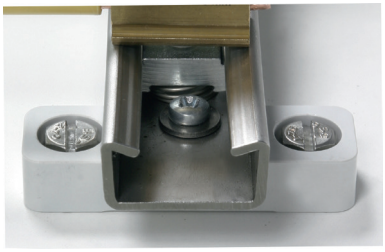

Prinzipschaltbild

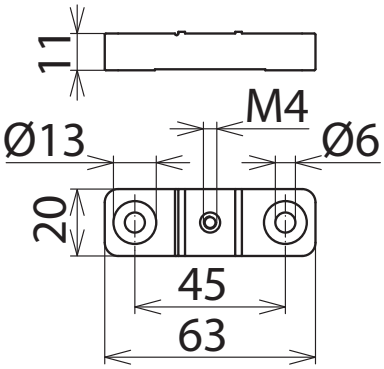

Maßbild

Schienenhalter für isolierte Befestigung der Ankerschiene AS SAK 1000 V2A, mit Gewindebuchse M4.

Typ	**ST AS SAK K**
Art-Nr.	**308 425**
Werkstoff	**Kunststoff**

Stammdaten	
Nettogewicht	19.300 g/st
GTIN (EAN)	4013364058798
VPE	1 ST
Zolltarifnummer (Komb. Nomenklatur EU)	39269097

Änderungen in Form und Technik, bei Maßen, Gewichten und Werkstoffen behalten wir uns im Sinne des Fortschrittes der Technik vor. Die Abbildungen sind unverbindlich.

© DEHN AUSTRIA GmbH • Kornspitzstraße 5 • 4481 Asten • Austria • Tel. +43 720 456800 • info@dehn.at • www.dehn.at

: Geprüft • NEU: Neu • : Auslaufmodell
: Kreuzverbinder • : Längsverbinder • : Parallelverbinder • : T-Verbinder • : Rohrschelle für Parallelverbinder • : Rohrschelle für T-Verbinder
: Rohrschelle für Parallelverbinder • : Rohrschelle für T-Verbinder • : Potentialausgleichsschiene • : Überbrückungsbauteil