ESV 8 RG (309 087)



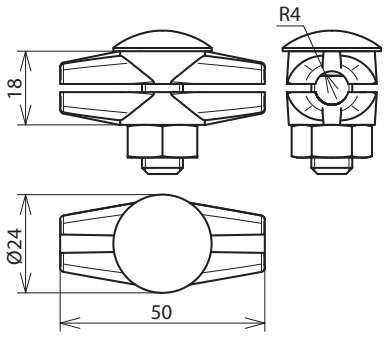

Maßbild

Typ	ESV 8 RG
Art-Nr.	**309 087**
Werkstoff Klemme	RG
Klemmbereich Rd	8 mm
Schraube	M10 x 35 mm
Werkstoff Schraube / Mutter	NIRO
Blitzstromtragfähigkeit (10/350 µs)	I_{imp} 100 kA *)
Normenbezug	DIN EN 62561-1

Stammdaten	
Nettogewicht	99.000 g/st
GTIN (EAN)	4013364024243
VPE	50 ST
Zolltarifnummer (Komb. Nomenklatur EU)	85359000

Änderungen in Form und Technik, bei Maßen, Gewichten und Werkstoffen behalten wir uns im Sinne des Fortschrittes der Technik vor. Die Abbildungen sind unverbindlich.

*) Genaue Zuordnung siehe Prüfzertifikat.