# Produktdatenblatt: Kreuzstücke für oberirdische Verbindungen

## KS 8.10 8.10 FL30 OV ZP STTZN (314 310)

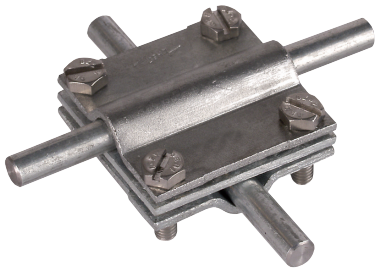

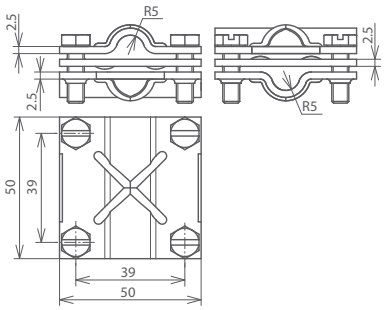


Maßbild

| Typ | KS 8.10 8.10 FL30 OV ZP STTZN |
|---|---|
| **Art-Nr.** | **314 310** |
| Werkstoff Klemme | **St/tZn** |
| Klemmbereich Rd / Rd | 8-10 / 8-10 mm |
| Klemmbereich Rd / Fl | 8-10 / 30 mm |
| Klemmbereich Fl / Fl | 30 / 30 mm |
| Schraube | M6 x 20 mm |
| Werkstoff Schraube | **NIRO** |
| Abmessung | 50 x 50 x 2,5 mm |
| Zwischenplatte | ja |
| Blitzstromtragfähigkeit (10/350 µs) | 100 kA *) |
| Normenbezug | DIN EN 62561-1 |

| **Stammdaten** | |
|---|---|
| Nettogewicht | 174.500 g/st |
| GTIN (EAN) | 4013364042841 |
| VPE | 50 ST |
| Zolltarifnummer (Komb. Nomenklatur EU) | 85359000 |

Änderungen in Form und Technik, bei Maßen, Gewichten und Werkstoffen behalten wir uns im Sinne des Fortschrittes der Technik vor. Die Abbildungen sind unverbindlich.

*) Genaue Zuordnung siehe Prüfzertifikat.