# Produktdatenblatt: Kreuzstücke für oberirdische Verbindungen

## KS 16 8.10 FL30 OV ZP CU (316 167)

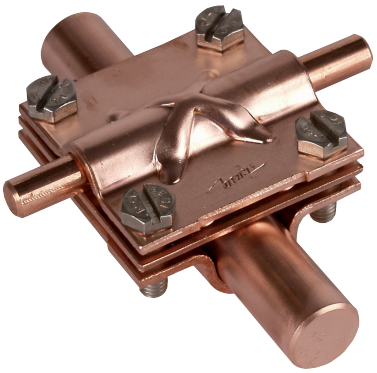

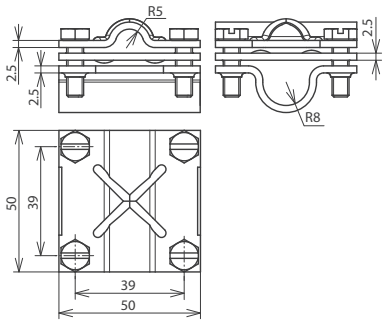


Maßbild

| Typ | KS 16 8.10 FL30 OV ZP CU |
|---|---|
| **Art-Nr.** | **316 167** |
| Werkstoff Klemme | Cu |
| Klemmbereich Rd / Rd | 16 / 8-10 mm |
| Klemmbereich Rd / Fl | 16 / 30 mm |
| Klemmbereich (mehrdrähtig / Seil) | 35-120 mm² |
| Schraube | M6 x 20 mm |
| Werkstoff Schraube | NIRO |
| Abmessung | 50 x 50 x 2,5 mm |
| Zwischenplatte | ja |
| Blitzstromtragfähigkeit (10/350 µs) | 100 kA *) |
| Normenbezug | DIN EN 62561-1 |

| Stammdaten | |
|---|---|
| Nettogewicht | 209.400 g/st |
| GTIN (EAN) | 4013364035386 |
| VPE | 25 ST |
| Zolltarifnummer (Komb. Nomenklatur EU) | 85359000 |

Änderungen in Form und Technik, bei Maßen, Gewichten und Werkstoffen behalten wir uns im Sinne des Fortschrittes der Technik vor. Die Abbildungen sind unverbindlich.

*) Genaue Zuordnung siehe Prüfzertifikat.