FK ZS 7.10 KBF0.7 10 CU (365 047)

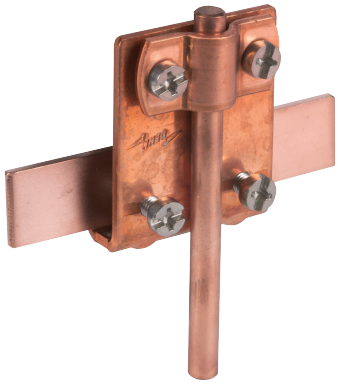

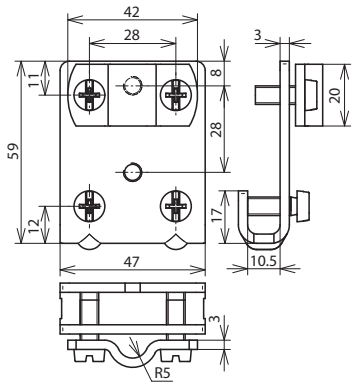

Maßbild

Typ	FK ZS 7.10 KBF0.7 10 CU
Art-Nr.	**365 047**
Klemmbereich Falz	0,7-10 mm
Werkstoff Klemme	Cu
Materialstärke (t1)	3 mm
Klemmbereich Rd	7-10 mm
Schraube	M6 x 16 mm
Werkstoff Schraube / Mutter	NIRO
Art der Verbindung	lösbare Verbindung
Blitzstromtragfähigkeit (10/350 µs)	I_{imp} 50 kA *)
Normenbezug	DIN EN 62561-1

Stammdaten	
Nettogewicht	139.000 g/st
GTIN (EAN)	4013364069046
VPE	1 ST
Zolltarifnummer (Komb. Nomenklatur EU)	85359000

Änderungen in Form und Technik, bei Maßen, Gewichten und Werkstoffen behalten wir uns im Sinne des Fortschrittes der Technik vor. Die Abbildungen sind unverbindlich.

*) Genaue Zuordnung siehe Prüfzertifikat.