Produktdatenblatt: Falzklemmen mit vergrößerter Anschlussfläche

FK KB 6.10 KBF0.7 8 W CU (365 057)

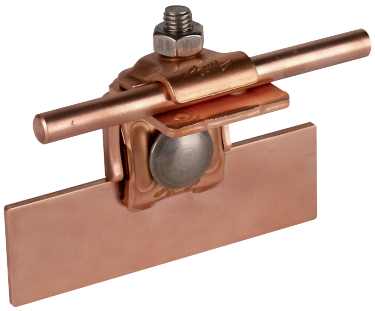

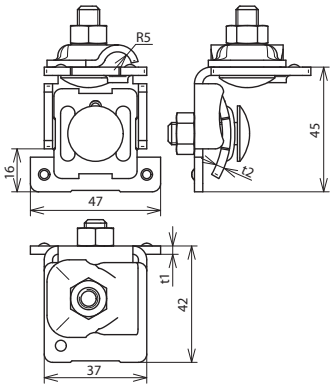

Maßbild

Typ	FK KB 6.10 KBF0.7 8 W CU
Art-Nr.	**365 057**
Klemmbereich Falz	0,7-8 mm
Werkstoff Klemme	Cu
Klemmbereich Rd	6-10 mm
Schraube	M8 x 25 mm
Werkstoff Schraube / Mutter	NIRO
Materialstärke	3 / 3 mm
Art der Verbindung	lösbare Verbindung
Blitzstromtragfähigkeit (10/350 µs)	I_{imp} 100 kA / I_{imp} 50 kA *)
Normenbezug	DIN EN 62561-1

Stammdaten	
Nettogewicht	165.000 g/st
GTIN (EAN)	4013364091849
VPE	50 ST
Zolltarifnummer (Komb. Nomenklatur EU)	85359000

Änderungen in Form und Technik, bei Maßen, Gewichten und Werkstoffen behalten wir uns im Sinne des Fortschrittes der Technik vor. Die Abbildungen sind unverbindlich.

*) Genaue Zuordnung siehe Prüfzertifikat.