Produktdatenblatt: Stangenklemmen

FSK 8.10 16 SKM10X25 V2A (380 029)



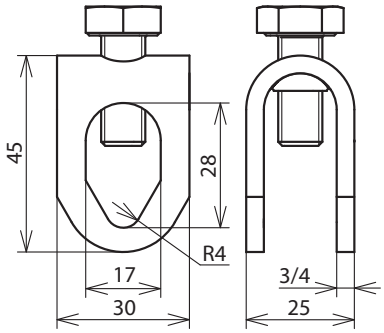

Maßbild

Typ	FSK 8.10 16 SKM10X25 V2A
Art-Nr.	**380 029**
Werkstoff Klemme	NIRO
Klemmbereich Rd / Rd	8-10 / 16 mm
Schraube	M10 x 25 mm
Werkstoff Schraube	NIRO
Blitzstromtragfähigkeit (10/350 µs)	100 kA / 50 kA *)
Normenbezug	DIN EN 62561-1

Stammdaten	
Nettogewicht	70.100 g/st
GTIN (EAN)	4013364066359
VPE	50 ST
Zolltarifnummer (Komb. Nomenklatur EU)	85359000

Änderungen in Form und Technik, bei Maßen, Gewichten und Werkstoffen behalten wir uns im Sinne des Fortschrittes der Technik vor. Die Abbildungen sind unverbindlich.

*) Genaue Zuordnung siehe Prüfzertifikat.